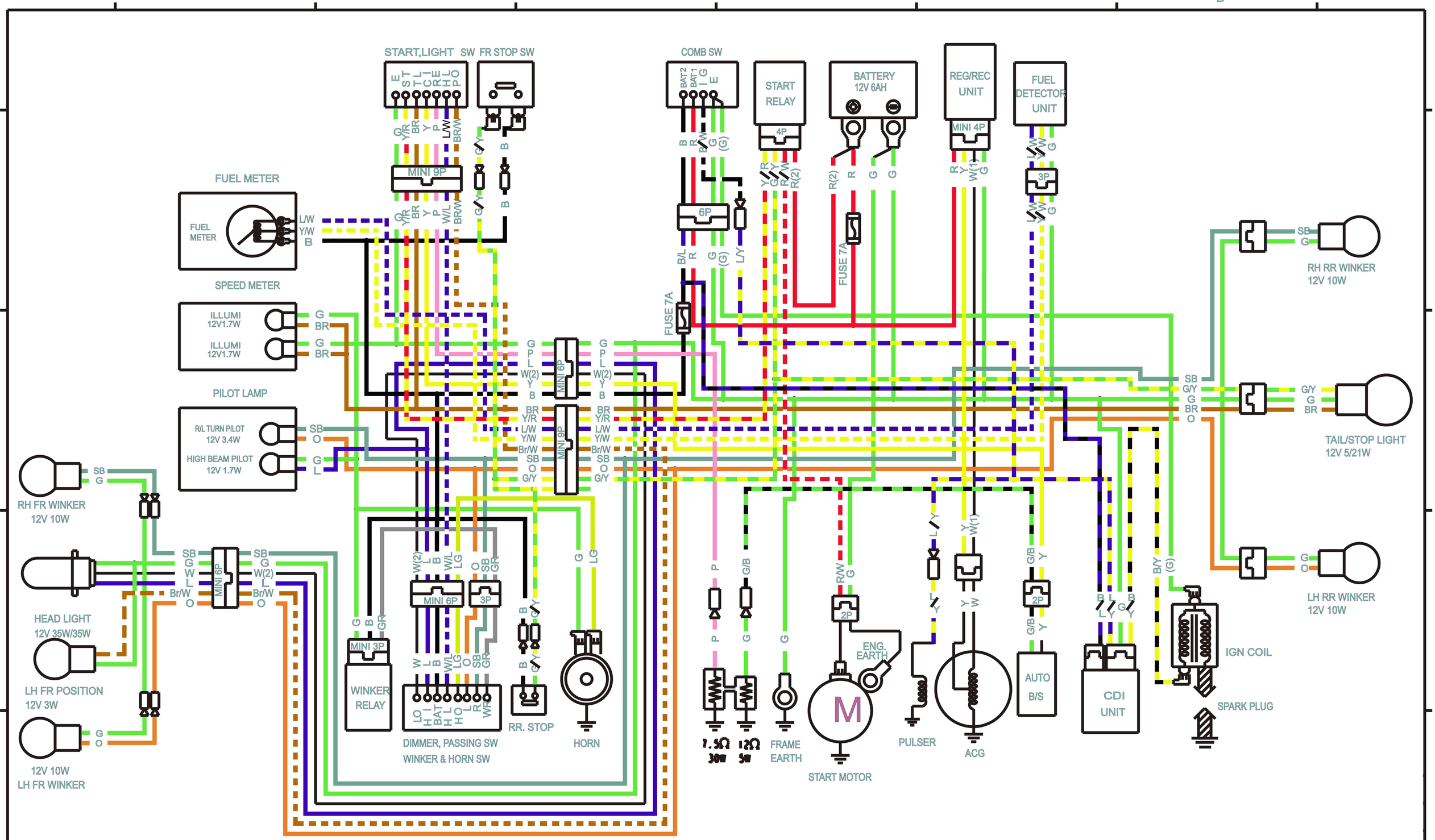

START SW

	ST	E
FREE		
PUSH	○	○
COLOR	Y/R	G

PASSING SW

	HI	HL	BAT	LO
PASS		○		○
	○		○	
COLOR	L	L/W	B	W

HORN SW

	HO	BAT
FREE		
PUSH	○	○
COLOR	LG	Br/L

COMB SW

	BAT1	IG	E	BAT2
LOCK		○	○	
OFF		○	○	
ON	○			○
COLOR	R	B/W	G	B

WINKER SW

	R	L	WR
L		○	○
N			
R	○		○
COLOR	SB	O	GR

LIGHTING SW

	CI	HI	TL	PO	RE
OFF	○				○
P	○		○	○	
H	○	○	○		
CORD COLOR	B	L/W	BR	BR/W	
CORD SIZE	AVS 0.75f	AVS 0.75f	AVS 0.75f	AVS 0.5f	

DIMMER SW

	HL	H	LO
LO	○		○
N	○	○	○
HI	○	○	
COLOR	L/W	L	W